Prowadnice teleskopowe ze stali, montaż boczny, rozkładane na pełną długość, nośność maks. 35 kg

Opis artykułu/ilustracje produktu

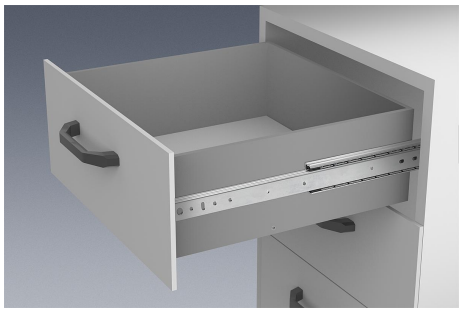

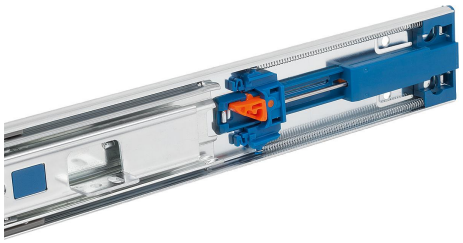

Opis

Materiał:
Szyny ze stali.
Koszyki łożyskowe ze stali i tworzywa sztucznego.
Kule ze stali węglowej.

Wersja:
Szyny ocynkowane i pasywowane na niebiesko.
Kulki hartowane.

Wskazówka do zamówienia:
Sprzedawane parami

Wskazówka:
W przypadku prowadnic teleskopowych rozkładanych na pełną długość skok jest równy długości całkowitej, co zapewnia większą wygodę i dostęp. Blokowanie w pozycji zamkniętej. Użycie dźwigni odblokowującej umożliwia bezproblemowe wyjęcie szuflady i oddzielenie jej od prowadnicy.
Amortyzator zamykania kontroluje prowadnice teleskopowe podczas zamykania i sprawia, że samoczynnie zsuwają sie do położenia krańcowego.
Nośność dynamiczna prowadnic teleskopowych informuje o maksymalnej obciążalności pary prowadnic zamontowanych pionowo w przypadku pełnego rozsunięcia. Podana nośność dotyczy wartości maksymalnej przy 50 000 cykli.

Pamiętaj:
Obciążalność wszystkich prowadnic teleskopowych została przebadana zgodnie z DIN EN 15338, poziom 2.

Rysunki

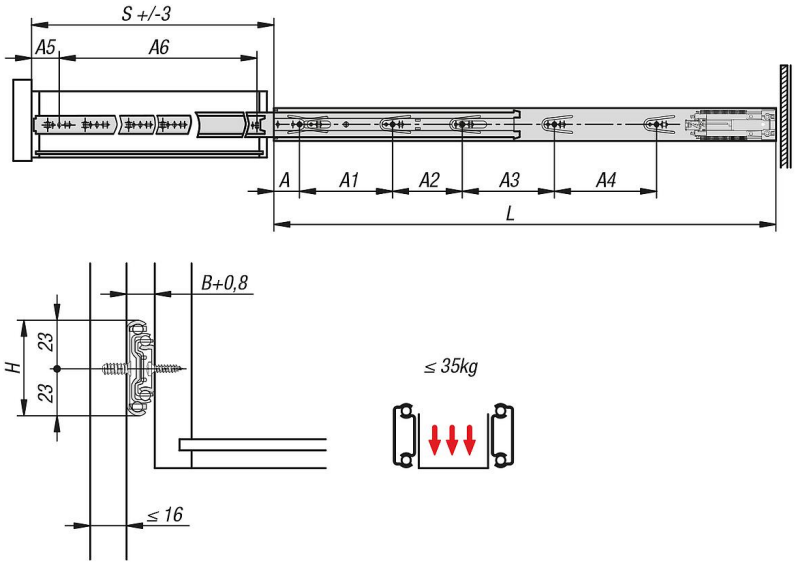

Przegląd artykułów

Prowadnice teleskopowe ze stali do montażu bocznego, rozkładane na pełną długość, nośność maks. 35 kg

© HEINRICH KIPP WERK GmbH & Co. KG

Prowadnice teleskopowe ze stali, montaż boczny, rozkładane na pełną długość, nośność maks. 35 kg

Przegląd artykułów

Nr Zamówienia	A	A1	A2	A3	A4	A5	A6	B	H	L	Skok S	Nośność na parę kg
K1571.0300	35	128	-	-	-	35	171	12,7	46	300	300	35
K1571.0350	35	128	64	-	-	35	220	12,7	46	350	350	35
K1571.0400	35	128	64	-	-	35	254	12,7	46	400	400	35
K1571.0450	35	128	96	-	-	35	294	12,7	46	450	450	35
K1571.0500	35	128	96	64	-	35	344	12,7	46	500	500	35
K1571.0550	35	128	96	128	-	35	394	12,7	46	550	550	35
K1571.0600	35	128	96	160	-	35	444	12,7	46	600	600	35
K1571.0650	35	128	96	128	96	35	494	12,7	46	650	650	35
K1571.0700	35	128	96	128	128	35	544	12,7	46	700	700	35

© HEINRICH KIPP WERK GmbH & Co. KG