Nóżki do przyrządów z gwintem wewnętrznym, forma C powierzchnia kulista hartowana

Opis artykułu/ilustracje produktu

Opis

Materiał:
Korpus – stal do ulepszania cieplnego.

Wersja:
Korpus ulepszony cieplnie i oksydowany.
Powierzchnie stykowe utwardzone dyfuzyjnie.

Wskazówka:
Nóżki do przyrządów stosuje się do podpierania i mocowania przedmiotów surowych i obrobionych oraz przyrządów. Ponadto mogą służyć jako opory i dociski w przyrządach i narzędziach.

Rysunki

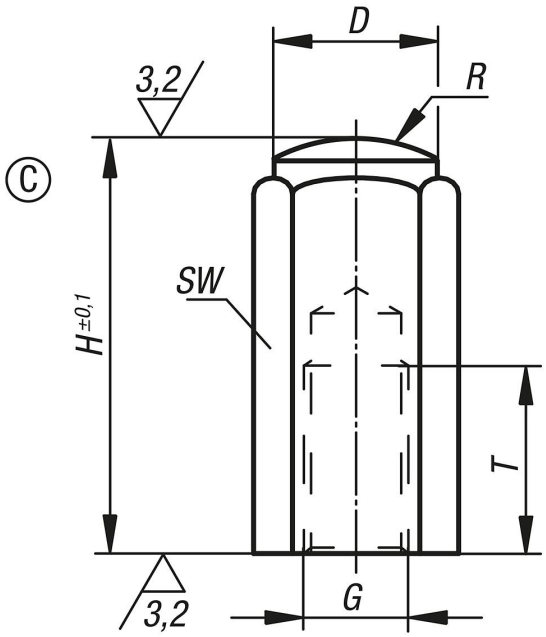

Przegląd artykułów

Nr Zamówienia	Forma	D	G	H	R	T	SW
K0301.306X20	C	9,5	M6	20	15	12	10
K0301.306X40	C	9,5	M6	40	15	12	10
K0301.310X32	C	16,5	M10	32	30	18	17
K0301.310X63	C	16,5	M10	63	30	18	17

© HEINRICH KIPP WERK GmbH & Co. KG

Nóżki do przyrządów z gwintem wewnętrznym, forma C powierzchnia kulista hartowana

Przegląd artykułów

Nr Zamówienia	Forma	D	G	H	R	T	SW
K0301.312X32	C	18,5	M12	32	35	18	19
K0301.312X63	C	18,5	M12	63	35	18	19
K0301.316X50	C	23	M16	50	40	24	24
K0301.316X100	C	23	M16	100	40	24	24

© HEINRICH KIPP WERK GmbH & Co. KG