Rękojeści nastawne z cynkowego odlewu ciśnieniowego z gwintem wewnętrznym i kołpakiem ochronnym, wstawka gwintowa stalowa oksydowana

Opis artykułu/ilustracje produktu

Odblokowanie
przez uniesienie

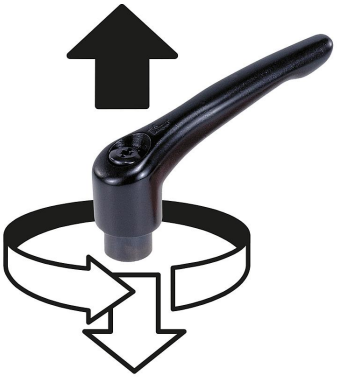

Opis

Materiał:
Rękojeści – cynkowy odlew ciśnieniowy wg DIN EN 12844.
Części stalowe – klasa wytrzymałości 5.8.
Kołpak ochronny – stal nierdzewna 1.4305.

Wersja:
Dźwignia powlekana tworzywem sztucznym.
Części stalowe oksydowane.
Kołpak ze stali nierdzewnej, niepowlekany.

Wskazówka:
Seryjnie wykonywane są:
pomarańczowe RAL 2004.

Na zapytanie:
Inne gwinty wewnętrzne, kolory oraz wykonania specjalne.
Wymiar „H1” – na życzenie inna długość, za dopłatą.

© HEINRICH KIPP WERK GmbH & Co. KG

Rękojeści nastawne z cynkowego odlewu ciśnieniowego z gwintem wewnętrznym i kołpakiem ochronnym, wstawka gwintowa stalowa oksydowana

Rysunki

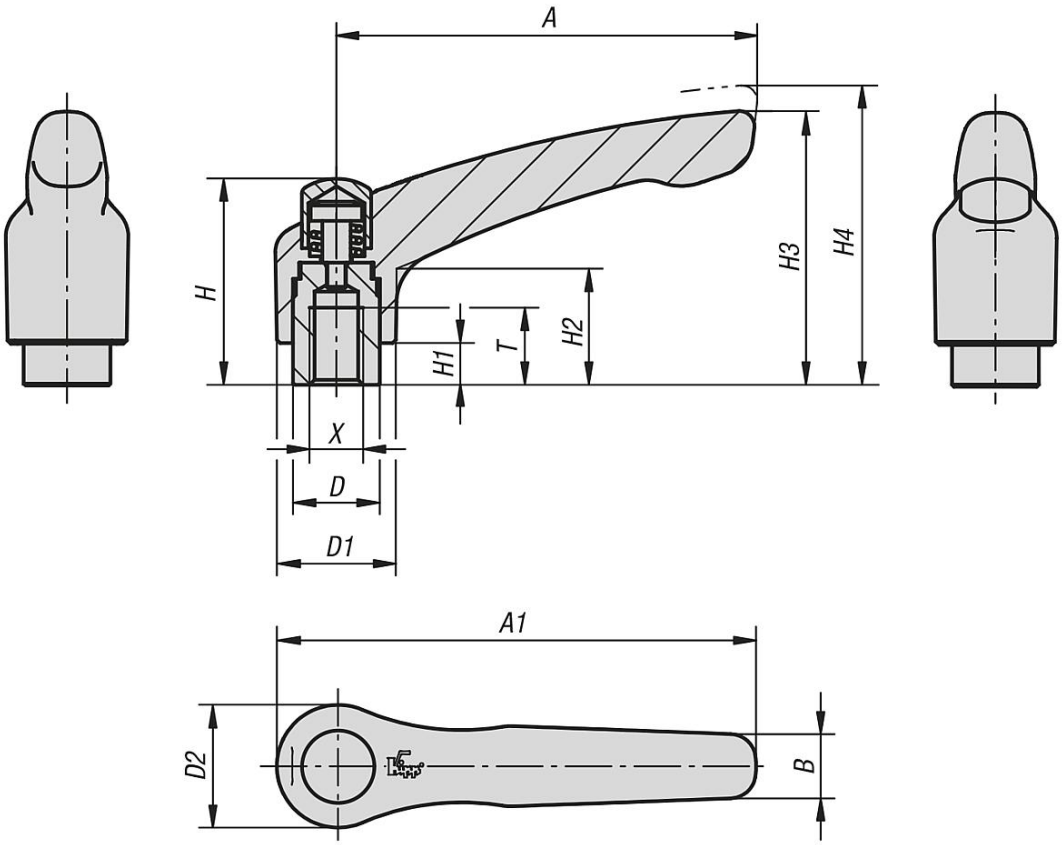

Przegląd artykułów

Rękojeści nastawne z kołpakiem ochronnym, z gwintem wewnętrznym

Nr Zamówienia	Kolor korpusu	Rozmiar	X	T	D	D1	D2	H	H1	H2	H3	H4	A	A1	B	Liczba zębów
K0122.92062	pomaranczowy RAL 2004	2	M6	12	13,5	18,5	19	32	6,5	17,5	42,5	45,5	65	74,5	9,5	20
K0122.92082	pomaranczowy RAL 2004	2	M8	12	13,5	18,5	19	32	6,5	17,5	42,5	45,5	65	74,5	9,5	20
K0122.93082	pomaranczowy RAL 2004	3	M8	14	16	21	22	41,5	10	24	54,5	58,5	80	91	11	22
K0122.93102	pomaranczowy RAL 2004	3	M10	14	16	21	22	41,5	10	24	54,5	58,5	80	91	11	22

© HEINRICH KIPP WERK GmbH & Co. KG